STARLINK V5

AVEC ROUTEUR MINI

Spécifications

STARLINK

Contenu du kit
Contenu de la boîte

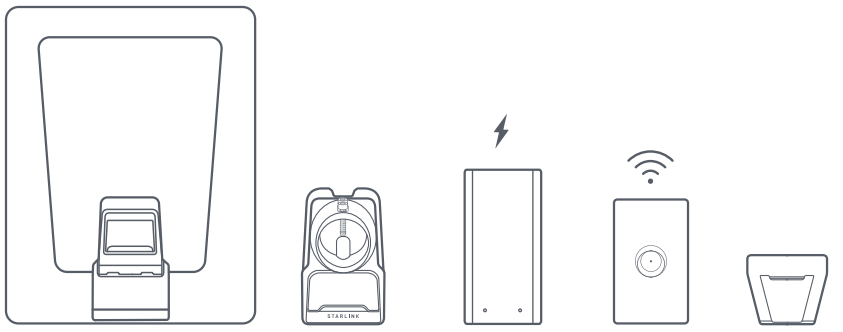

Starlink V5 | Pipe Adapter | Alimentation électrique | Routeur Mini | Support pour routeur Mini

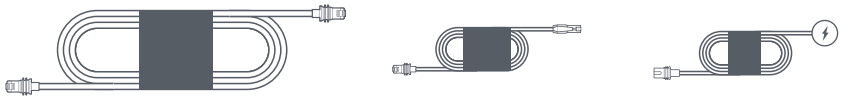

Ⓐ Câble Starlink
15 m (49,2 pi)

Ⓑ Câble Ethernet Starlink
2 m (6,6 pi)

Ⓒ Câble d'alimentation
1,5 m (4,9 pi)

Prise en main
Installez l'application

Téléchargez l'application Starlink

Scannez le code QR pour télécharger l'application Starlink.



setup.starlink.com

Starlink V5
Dimensions

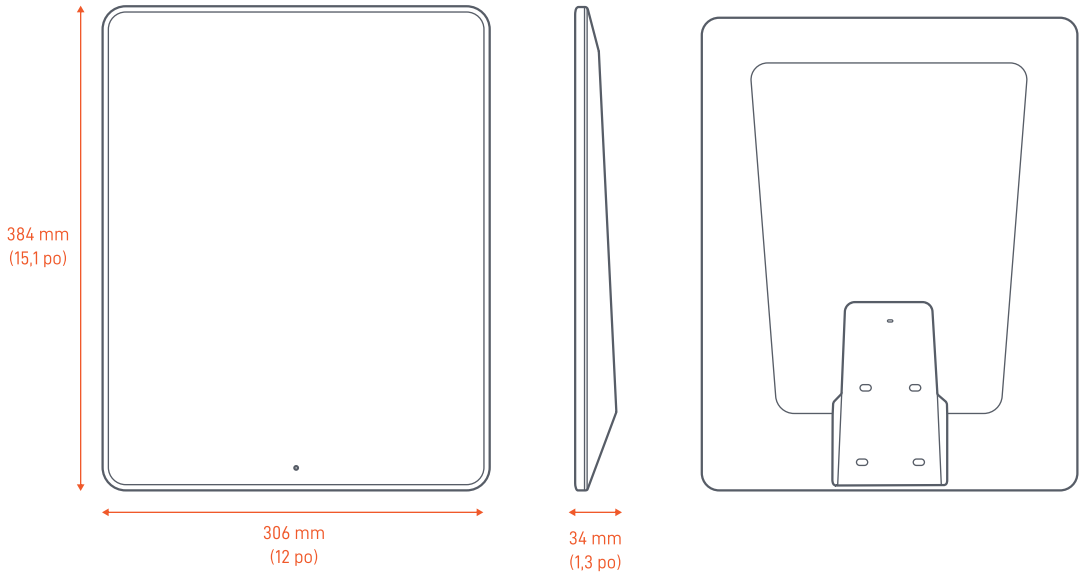

Détails du produit

Antenne
Antenne réseau à commande de phase

Champ de vision
110°

Orientation
Orientation manuelle assistée par logiciel

Poids du kit
3,8 kg (8,4 livres)

Poids de l'antenne
1,1 kg (2,4 livres)

Indice de protection
IP67 (type 4)

Température de fonctionnement
-30 °C à 50 °C (-22 °F à 122 °F)

Vitesse du vent (monté)
En fonctionnement : 265 km/h (165 mph)

Capacité de fonte de la neige
Jusqu'à 40 mm/heure (1,6 po/heure)

Consommation électrique
Moyenne : 35 à 50 W

Voyant d'alimentation
LED | Face supérieure de Starlink

Béquille
Dimensions

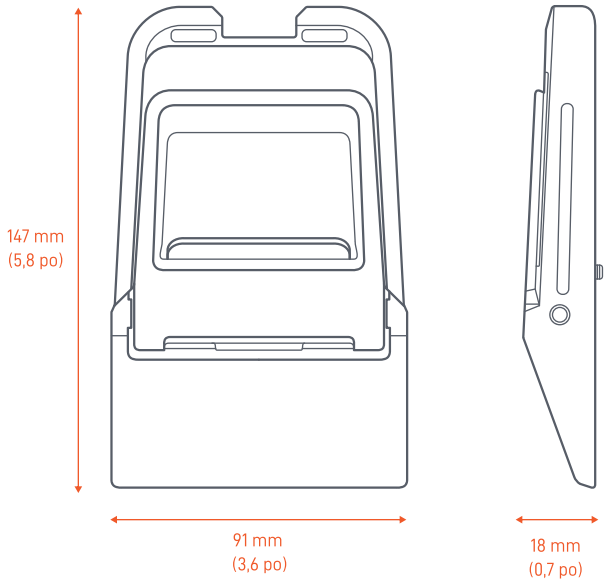

Pipe Adapter
Dimensions

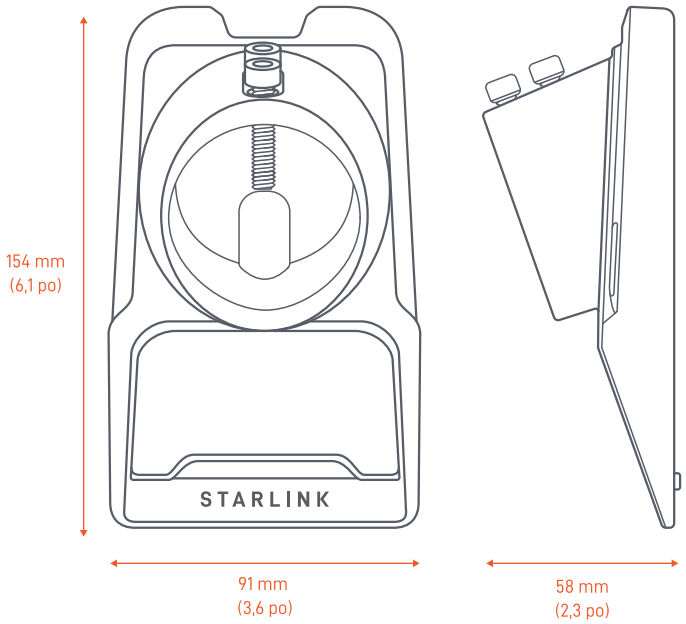

Alimentation électrique

Dimensions

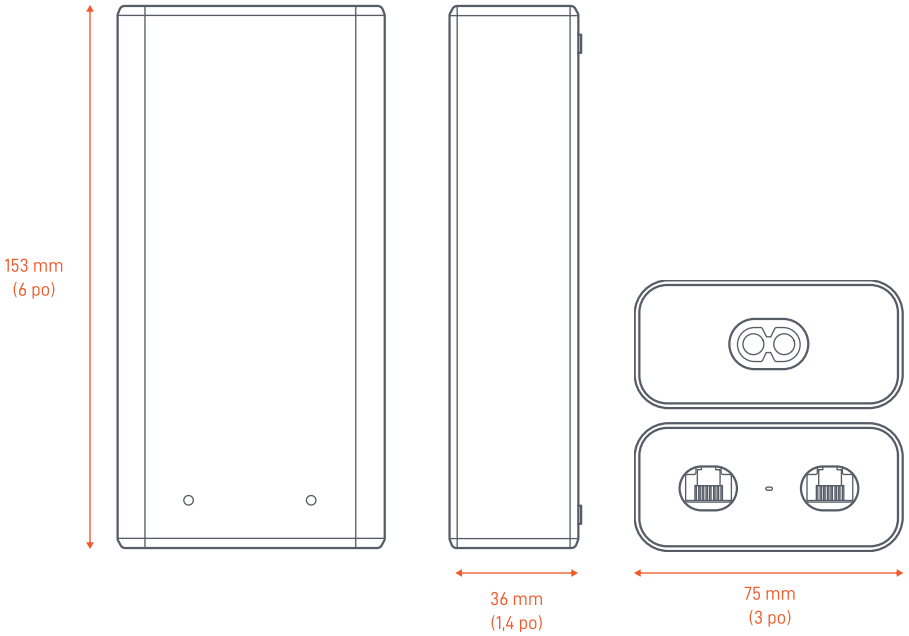

Détails du produit

Dimensions du produit

153 x 75 x 36 mm
(6 x 3 x 1,4 po)

Poids

0,40 kg (0,9 livre)

Indice de protection

IP66 (type 4) avec les câbles inclus installés

Température de fonctionnement

-30 °C à 50 °C (-22 °F à 122 °F)

Routeur Mini
Dimensions

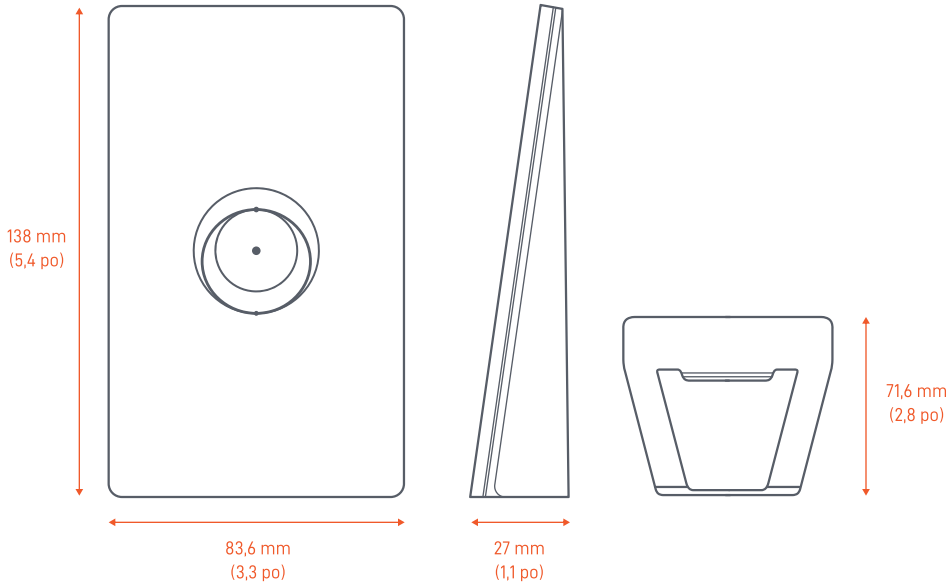

Détails du produit

Technologie Wi-Fi
Wi-Fi 6

Radio
Bi-bande 2 x 2 MU-MIMO

Ports Ethernet
Deux (2) ports Ethernet 1 Gbit/s (port RJ45)

Couverture
Jusqu'à 204 m² (2 200 pi²)

Température de fonctionnement
-30 à 50 °C (-22 à 122 °F)

Poids
0,12 kg (0,26 livre)

Sécurité
WPA2

Indice de protection
IPX0 intérieur uniquement

Voyant d'alimentation
LED | plaque frontale, angle inférieur gauche

Compatibilité du maillage
Compatible avec le routeur Starlink de 2e génération, le routeur 3 Starlink, le Routeur Mini Starlink et le kit Starlink Mini.

Non compatible pour le maillage avec le routeur Starlink de 1re génération ou les systèmes maillés tiers. Pour des performances optimales, utilisez une connexion câblée pour votre routeur. Si vous vous connectez à votre Starlink Mini, utilisez un câble Ethernet pour Starlink Mini de 15 m. Si vous vous connectez à un autre routeur Starlink, utilisez un câble RJ45 blindé de catégorie 5e ou supérieure.

Appareils
Connecte jusqu'à 235 appareils

Câble Starlink
Présentation

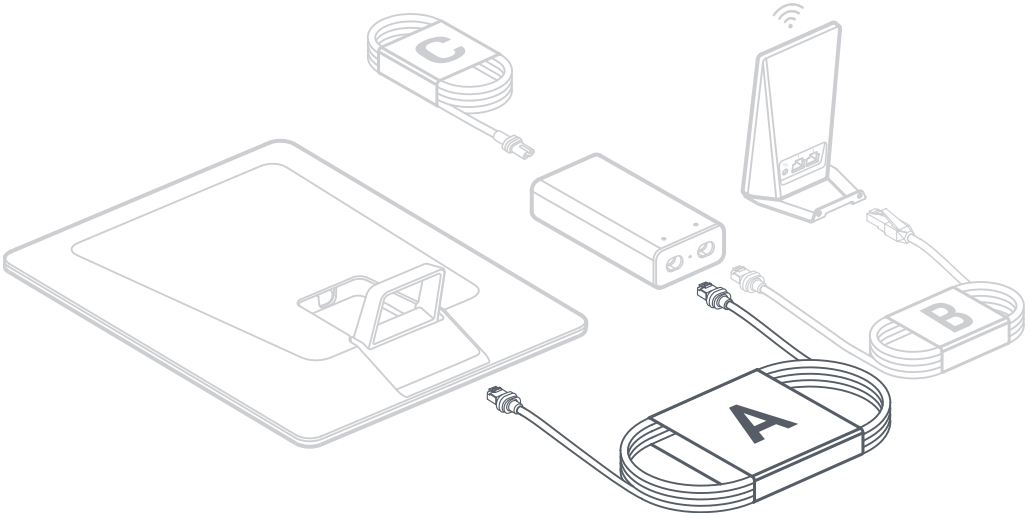

Détails du produit

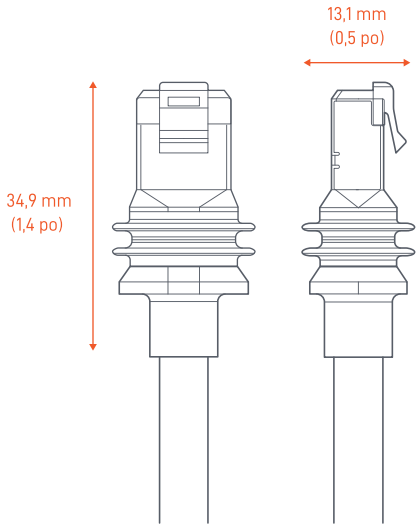

Broche 1	Couleur de câble	Broche 2
Blindage	Fil de drain – Fil nu	Blindage
8	Marron	8
7	Blanc/Marron	7
6	Vert	6
5	Blanc/Bleu	5
4	Bleu	4
3	Blanc/Vert	3
2	Orange	2
1	Blanc/Orange	1

Câble Ethernet Starlink

Présentation

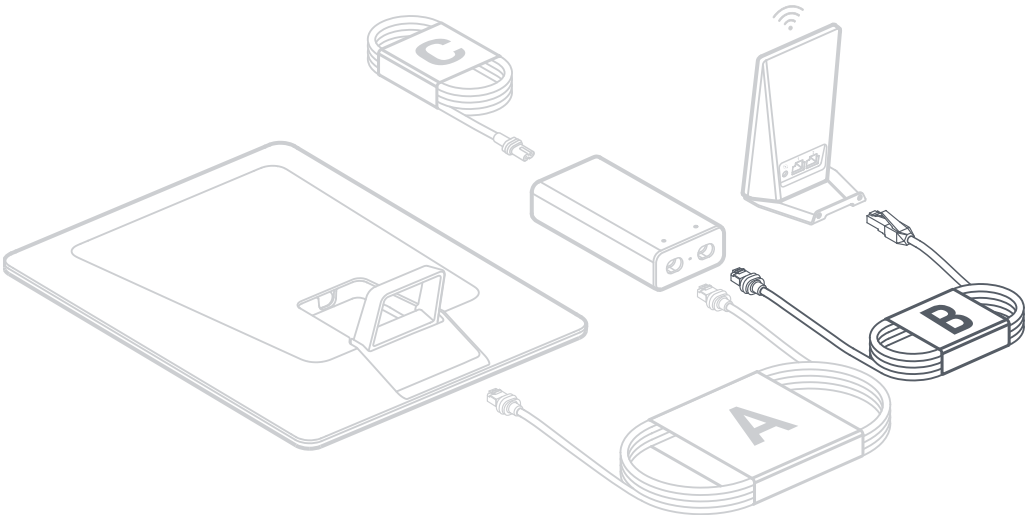

Dimensions

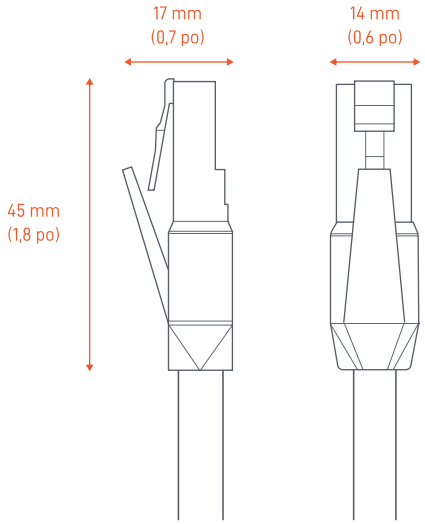

Câble d'alimentation

Présentation

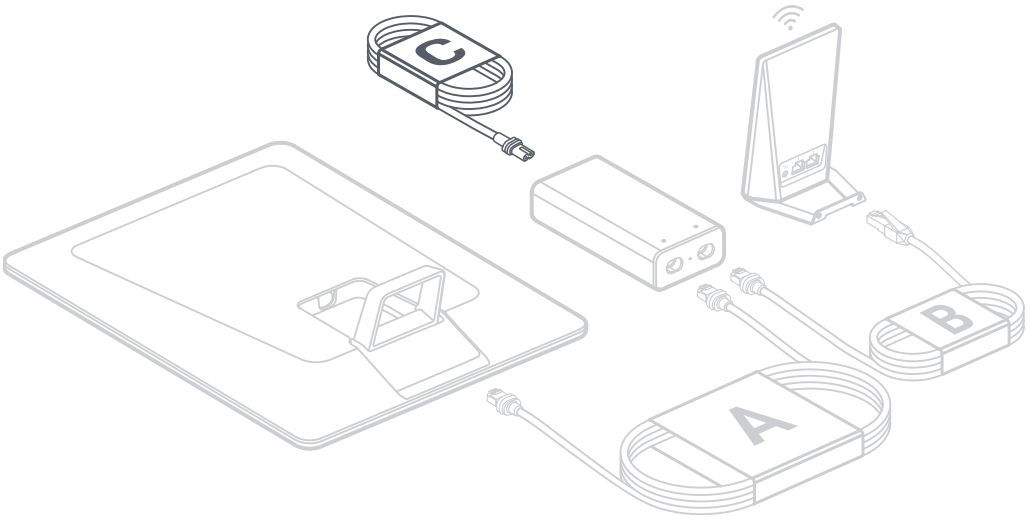

Dimensions

